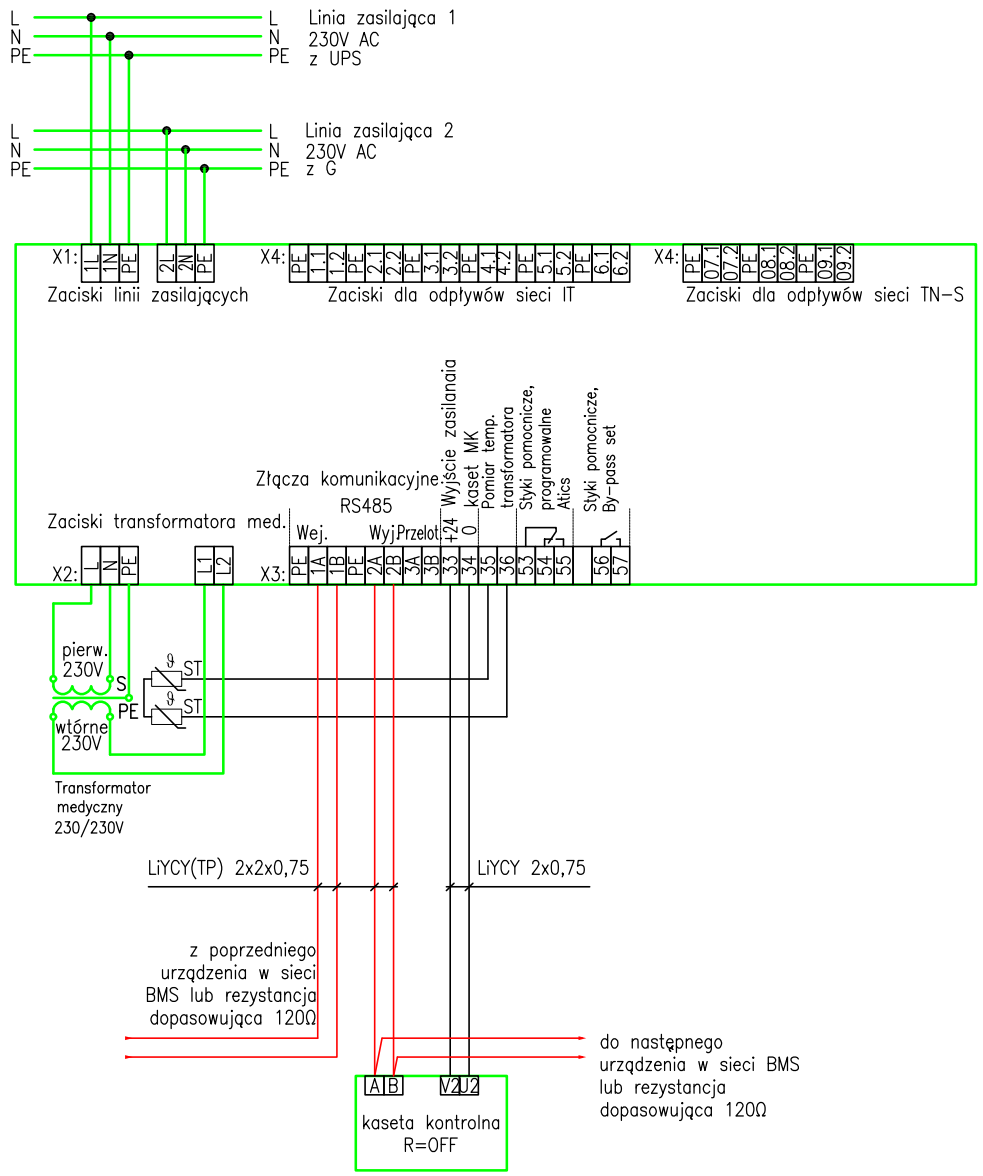

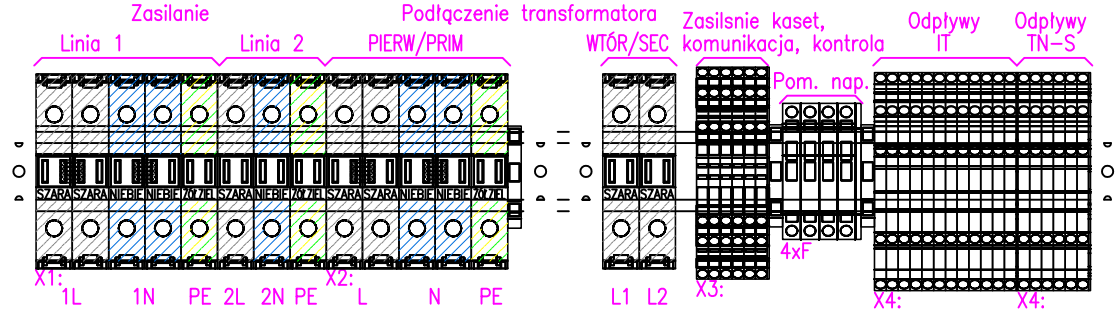

OCHRONA PRZECIWPORAŻENIOWA SZYBKIE, SAMOCZYNNE WYŁĄCZENIE ZASILANIA W UKŁADZIE SIECIOWYM TN-C-S	**WAW** BIURO PROJEKTOWANIA I REALIZACJI ARCHITEKTURY UL. CYGANKA 7 87-800 WŁOCŁAWEK	Obiekt: Przebudowa o/neurologii 16-400 Suwałki, ul. Szpitalna 60	FUNKCJA	NAZWISKO	DATA	NR UPRAWNIEŃ	PODPIS	Podziałka: -
		Inwestor: Szpital Wojewódzki im. dr Ludwika Rydygiera w Suwałkach ul. Szpitalna 60, 16-400 Suwałki	Projektował	inż. T.Pobłocki	11.2017	182/Gd/99		Opracowanie: Projekt wykonawczy instalacji elektrycznych
			Opracował	J.Jaroszewicz	11.2017			Format: -
			Sprawdził	mgr inż. A.Gwizdała	11.2017	63/Gd/2002		Tytuł rys.: Rozdzielnica TUIT-NEU1/2 Układ połaczeń modułu medycznego

Nr proj.

Nr rys. EL3-017

420 x 297